マリオンタイプ　防火設備開口ユニット

SR-GARELIA

開口バリエーション

FIX窓

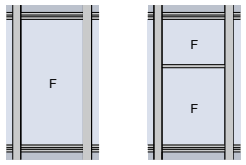

たてすべり出し窓

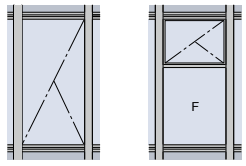

インベイ式外倒し排煙窓

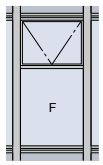

框ドア

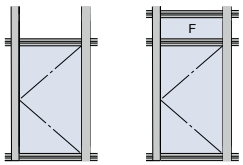

大臣認定防火設備仕様について

SR-GARELIA 開口ユニットの大臣認定防火設備は以下の仕様で認定（個別認定）されています。
認定仕様以外は防火設備とは認められませんので留意願います。

1. 商品仕様について

項目	仕様	注意点
窓種・寸法など	認定取得品については制限があるため、当カタログをご確認ください。	商品設定の無い窓種は対応できません。製作制限外のサイズは対応できません。
枠見込	70mm	—
枠形状	専用枠	—
表面仕上げ	陽極酸化塗装複合被膜（JIS H 8602）	塗装仕上げ（アクリル、フッ素焼付塗装など）は対応できません。
付属金具	認定取得品については、当カタログをご確認ください。	商品設定の無い部品は対応できません。対応可能な商品でも取付位置、個数、組合せなどに制限がございます。

2. ガラス仕様について

■ 複層ガラス（耐熱強化ガラス仕様）

部材	分類		ガラス溝幅	
			36mm・48mm	30mm・36mm
ガラス	ガラス仕様		複層ガラス（JIS R 3209）	
		ガラス総厚	38mm以下	26mm以下
		室内側ガラス	耐熱強化ガラス 厚さ 6.5mm、8mm、10mm、12mm	
		室外側ガラス※1	Low-Eガラス 厚さ 4～12mm	
		中空層	A6～16mm	
		スペーサー	アルミニウム合金	
		封止材（2次シール）	シリコーン系シーリング材	
グレイジング	ガラス支持		シリコーン系シーリング材 （防火戸用指定シーリング材）	
	バックアップ材		グラスファイバー系バックアップ材	
ガラスフィルム※2		防犯フィルム厚	325 ～ 375 μm	
		飛散防止フィルム厚	120 μm以下	

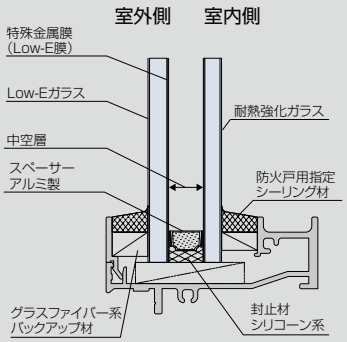

※1 Low-Eガラス以外の複層ガラスの対応はできません。
※2 ガラスフィルムを使用する場合は、指定厚さのフィルムをご使用ください。（室内側ガラスの見えがかり面へ貼付）
※3 サイズと開口により使用できるガラス及びガラスフィルムが異なります。詳細はお問い合わせください。

■ 単板ガラス（耐熱強化ガラス仕様）

部材		分類	ガラス溝幅18mm・24mm
ガラス	ガラス仕様		耐熱強化ガラス 厚さ6.5mm、8mm、10mm、12mm
グレイジング	ガラス支持		シリコーン系シーリング材 （防火戸用指定シーリング材）
	バックアップ材		グラスファイバー系バックアップ材 （フラットバッカー HP）
ガラスフィルム※1		防犯フィルム厚	325 ～ 375μm
		飛散防止フィルム厚	120μm以下

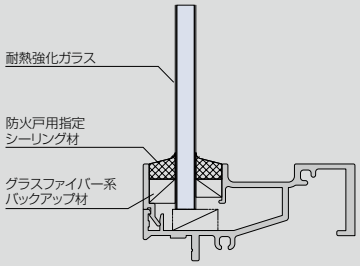

※1 ガラスフィルムを使用する場合は、指定厚さのフィルムをご使用ください。（室内側ガラスの見えがかり面へ貼付）
※2 サイズと開口により使用できるガラス及びガラスフィルムが異なります。詳細はお問い合わせください。

■ 複層ガラス（網入りガラス仕様）

部材	分類		ガラス溝幅	
			36mm・48mm	30mm・36mm
ガラス	ガラス仕様		複層ガラス（JIS R 3209）	
		ガラス総厚	38mm以下	26mm以下
		室内側ガラス※1※3	Low-Eガラス 厚さ 4～12mm	
		室外側ガラス※3	網入ガラス（JIS R 3204）： 厚さ6.8mm、10mm	
			透明（磨き板）または型板	
			かく網:網目間隔 16×16mm以下（呼称）	
			ひし網:網目間隔 20×20mm以下（呼称）	
			線径:0.5mm、材質:鋼製	
		中空層	A6～16mm	
		スペーサー	アルミニウム合金	
		封止材（2次シール）	シリコーン系シーリング材	
グレイジング	ガラス支持		シリコーン系シーリング材 （防火戸用指定シーリング材）	
	バックアップ材		グラスファイバー系バックアップ材	

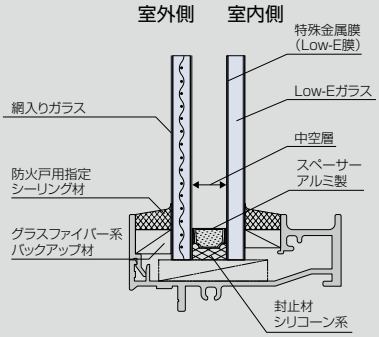

※1 Low-Eガラス以外の複層ガラスの対応はできません。
※2 防犯フィルムを使用する場合は、厚さ325μm～375μmをご使用ください。
※3 室内側・室外側のガラスを入れ替えも可能です。（框ドア単窓を除く）
※4 サイズと開口により使用できるガラス及びガラスフィルムが異なります。詳細はお問い合わせください。

■ 単板ガラス（網入りガラス仕様）

部材	分類	ガラス溝幅18mm・24mm
ガラス	ガラス仕様 ※1	網入ガラス（JIS R 3204）： 厚さ6.8mmまたは10mm
		透明（磨き板）または型板
		かく網:網目間隔 16×16mm以下（呼称）
		ひし網:網目間隔 20×20mm以下（呼称）
		線径:0.5mm、材質:鋼製
グレイジング	ガラス支持	シリコーン系シーリング材 （防火戸用指定シーリング材）
	バックアップ材	グラスファイバー系バックアップ材

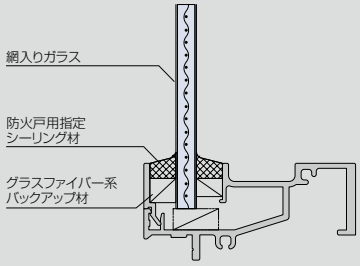

※ サイズと開口により使用できるガラスが異なります。詳細はお問い合わせください。

マリオンタイプ
SR-GARELIA

FIX窓(防火タイプ)

S = 1/5

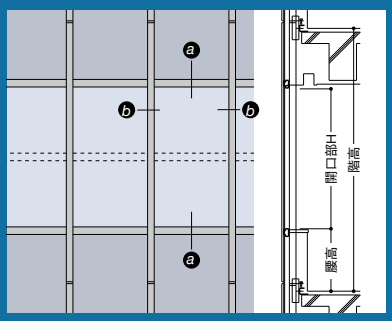

ガラス溝幅

24mm・36mm・48mm

■ 製作範囲〈網入りガラス仕様〉

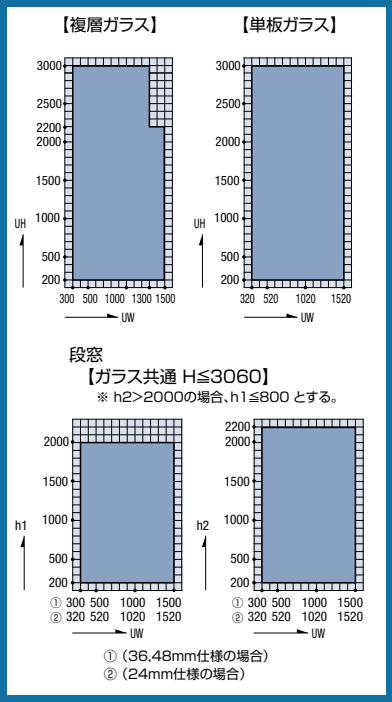

■ 製作範囲〈耐熱強化ガラス仕様〉

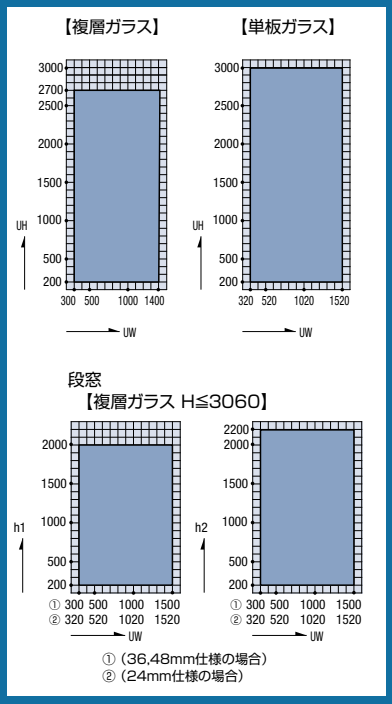

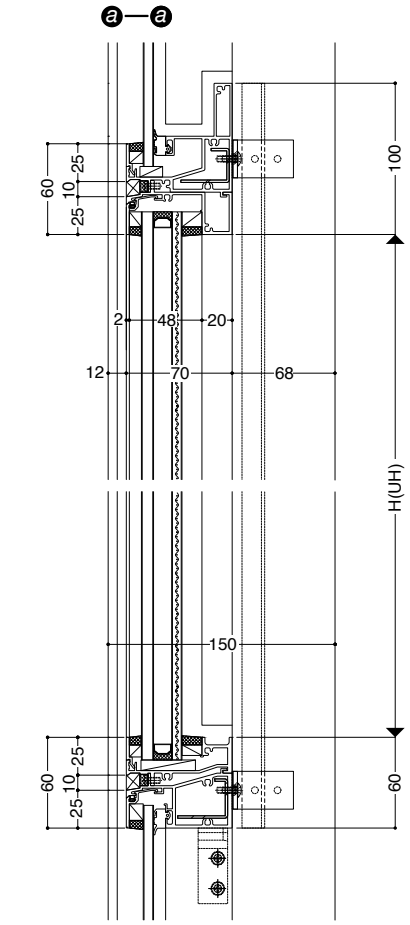

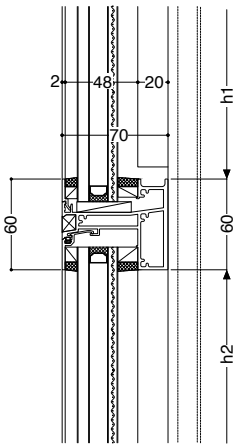

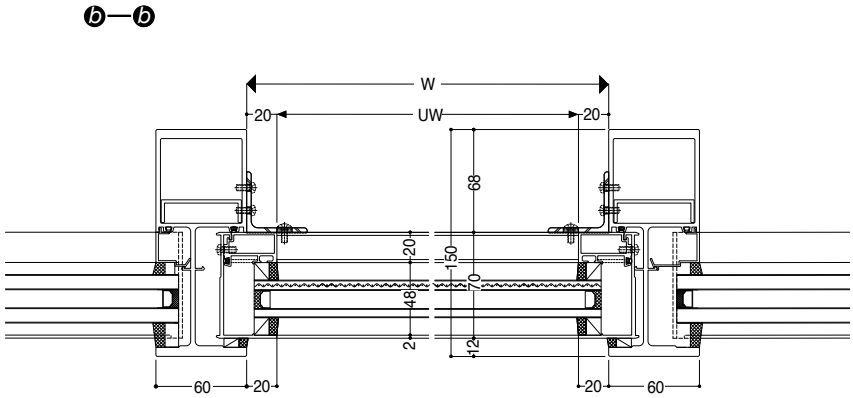

たてすべり出し窓（防火タイプ）

S ＝ 1/5

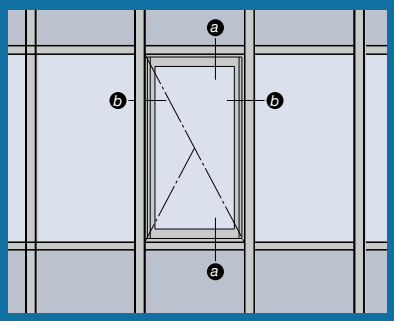

ガラス溝幅

18mm・30mm・36mm

■ 製作範囲〈網入りガラス仕様〉

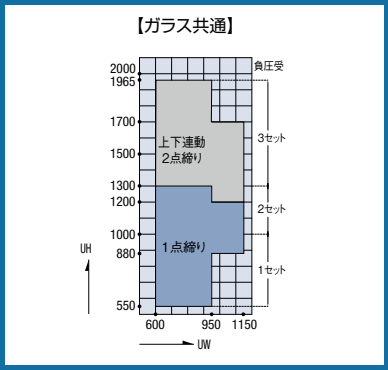

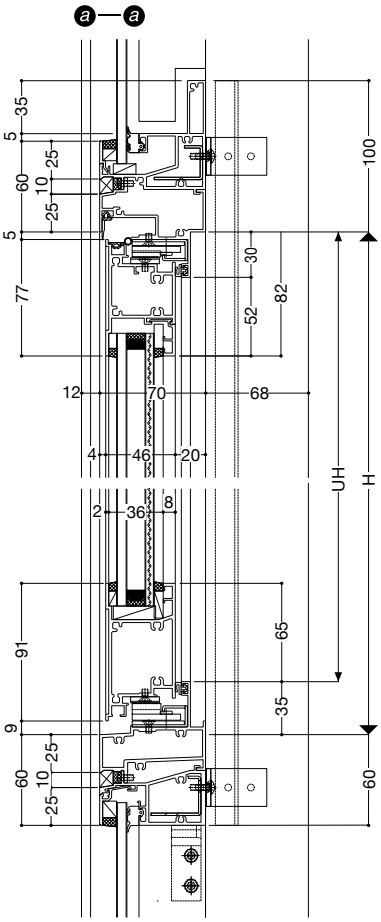

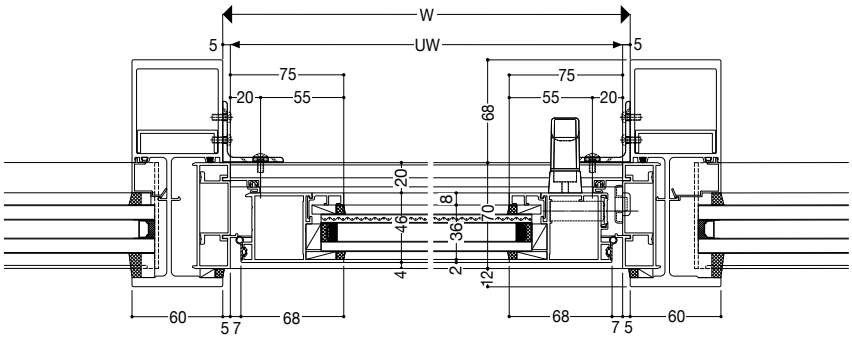

マリオンタイプ
SR-GARELIA

たてすべり出し窓／FIX窓(防火タイプ)

S = 1/5

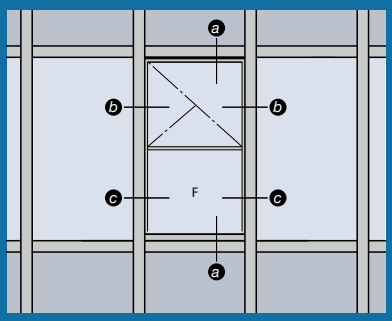

ガラス溝幅
18mm/24mm
30mm/36mm
36mm/36mm・48mm

■ 製作範囲〈網入りガラス仕様〉

【ガラス共通(H≦3060)】

たてすべり出し窓

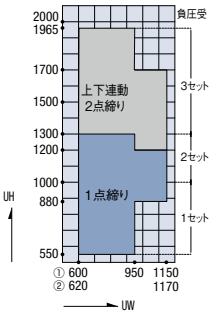

① (30,36mm仕様の場合)
② (18mm仕様の場合)

FIX窓

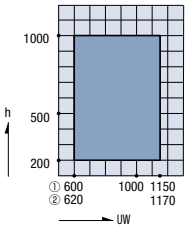

① (36,48mm仕様の場合)
② (24mm仕様の場合)

■ 製作範囲〈耐熱強化ガラス仕様〉

【複層ガラス(H≦3060)】

たてすべり出し窓

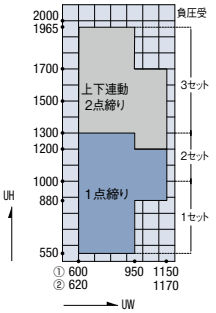

① (30,36mm仕様の場合)
② (18mm仕様の場合)

FIX窓

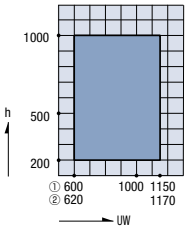

① (36,48mm仕様の場合)
② (24mm仕様の場合)

a—a

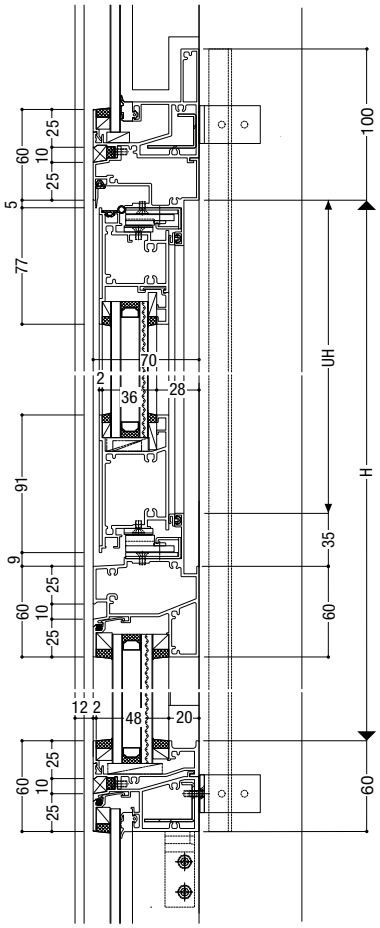

b—b たてすべり出し窓

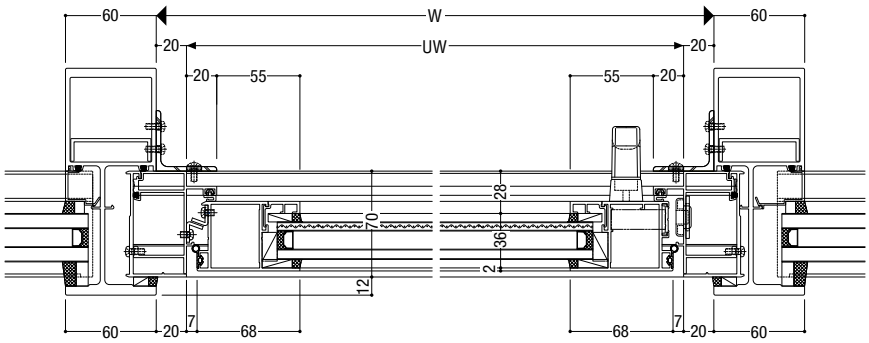

c—c FIX窓

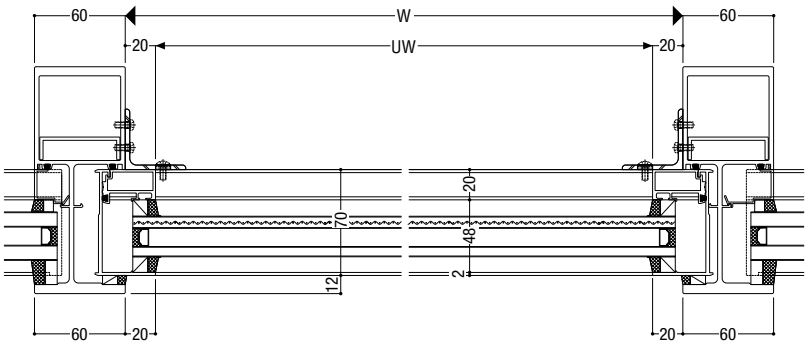

S = 1/5

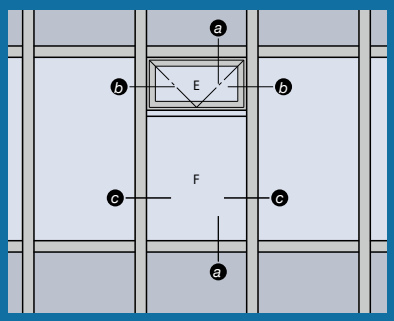

ガラス溝幅
18mm/24mm
30mm/36mm
36mm/36mm・48mm

■ 製作範囲〈網入りガラス仕様〉

【ガラス共通(H≦2905)】

インペイ式外倒し排煙窓

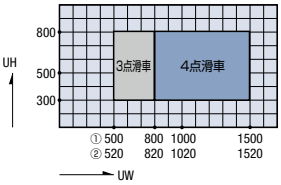

① (30,36mm仕様の場合)
② (18mm仕様の場合)

FIX窓

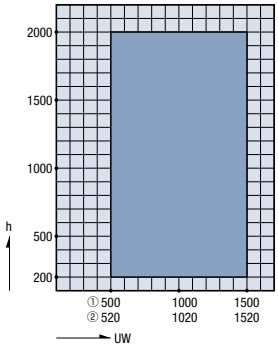

① (36,48mm仕様の場合)
② (24mm仕様の場合)

ⓐ—ⓐ

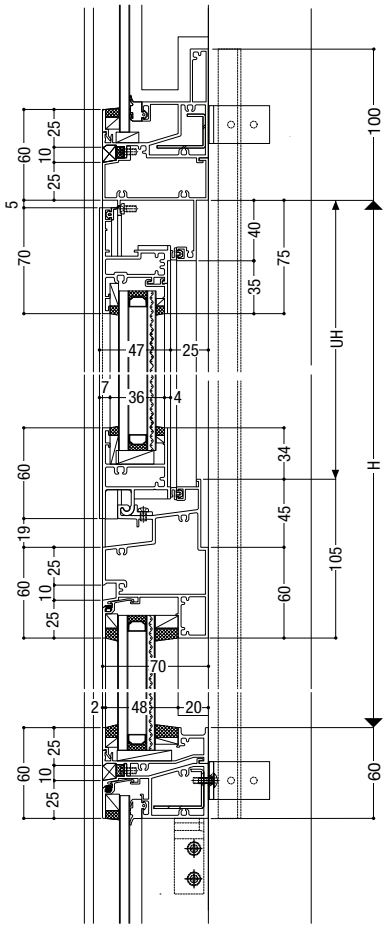

ⓑ—ⓑ 外倒し排煙窓

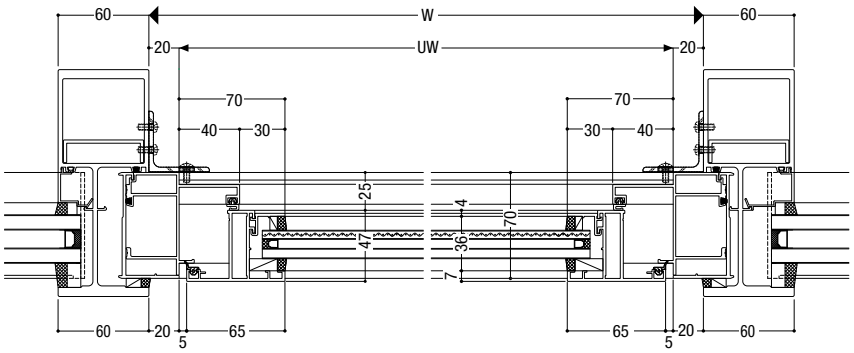

ⓒ—ⓒ FIX窓

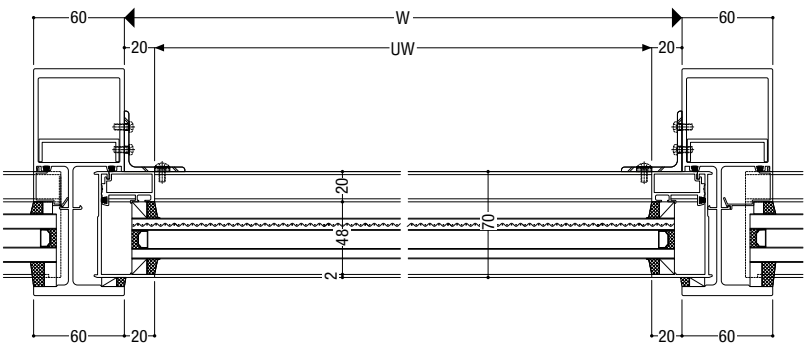

マリオンタイプ
SR-GARELIA 框ドア（防火タイプ）

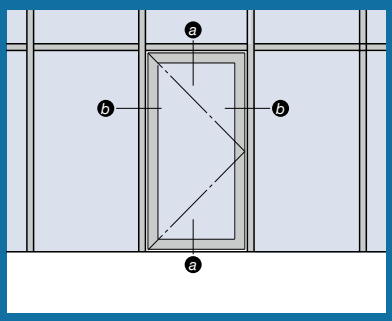

ガラス溝幅

18mm・36mm

■ 製作範囲〈網入りガラス仕様〉

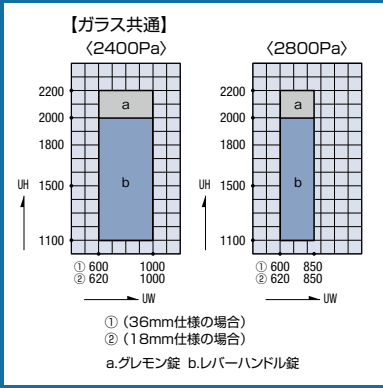

S = 1/5

ⓐ—ⓐ

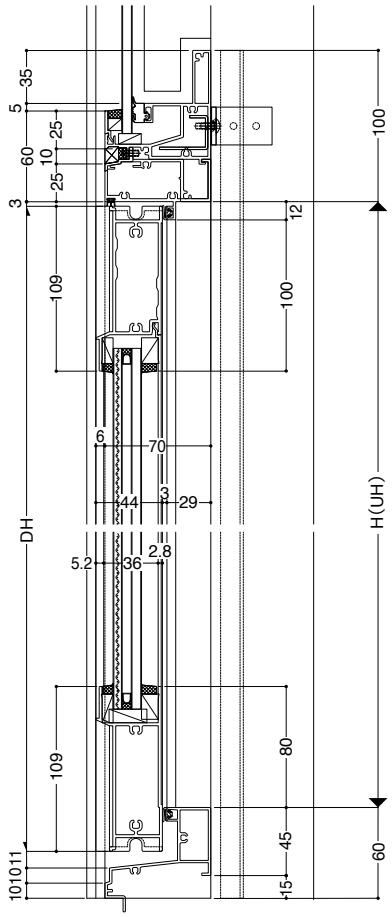

ⓑ—ⓑ

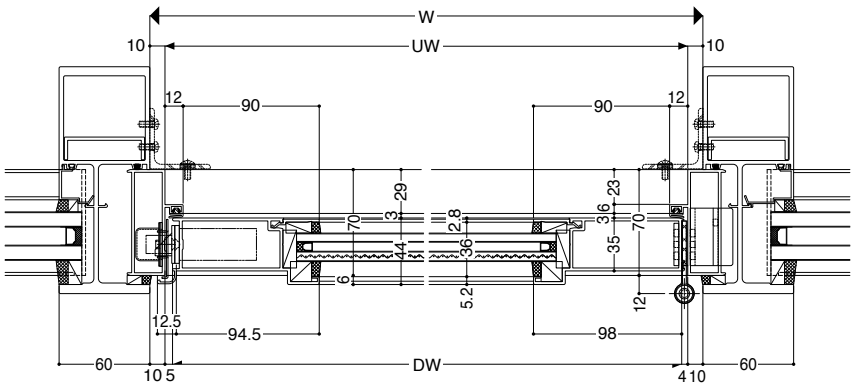

S ＝ 1/5

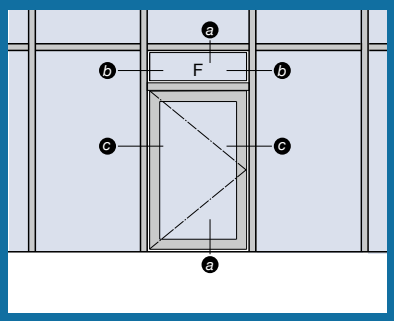

ガラス溝幅
24mm/18mm
36mm/36mm
48mm/36mm

■ 製作範囲〈網入りガラス仕様〉

【ガラス共通（H≦3060）】

FIX窓

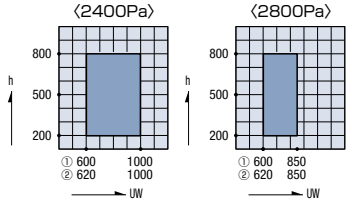

① （36,48mm仕様の場合）
② （24mm仕様の場合）

框ドア

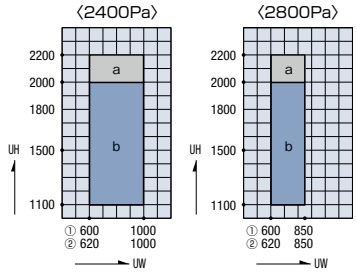

① （36mm仕様の場合）
② （18mm仕様の場合）

a.グレモン錠 b.レバーハンドル錠

ⓐ—ⓐ

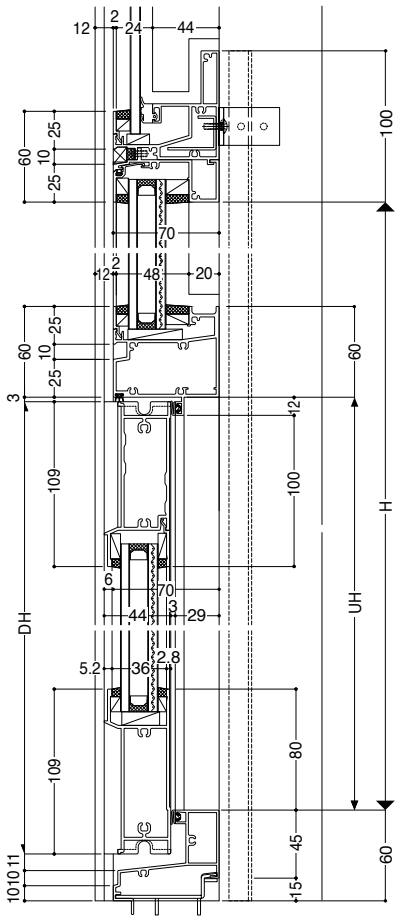

ⓑ—ⓑ FIX窓

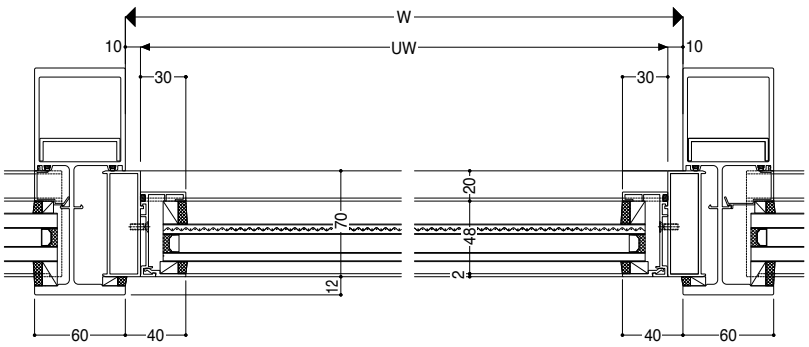
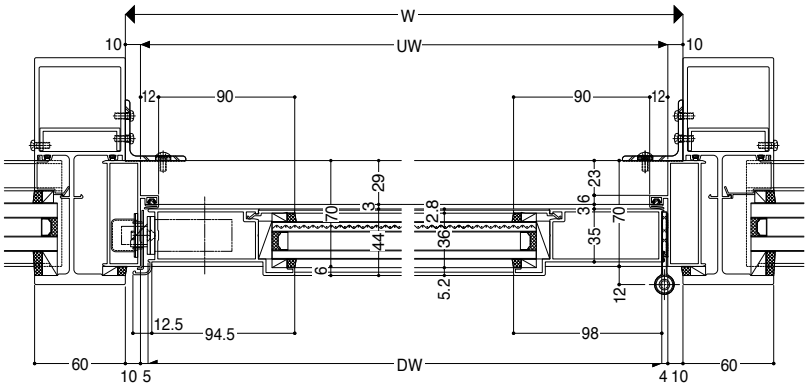
ⓒ—ⓒ 框ドア